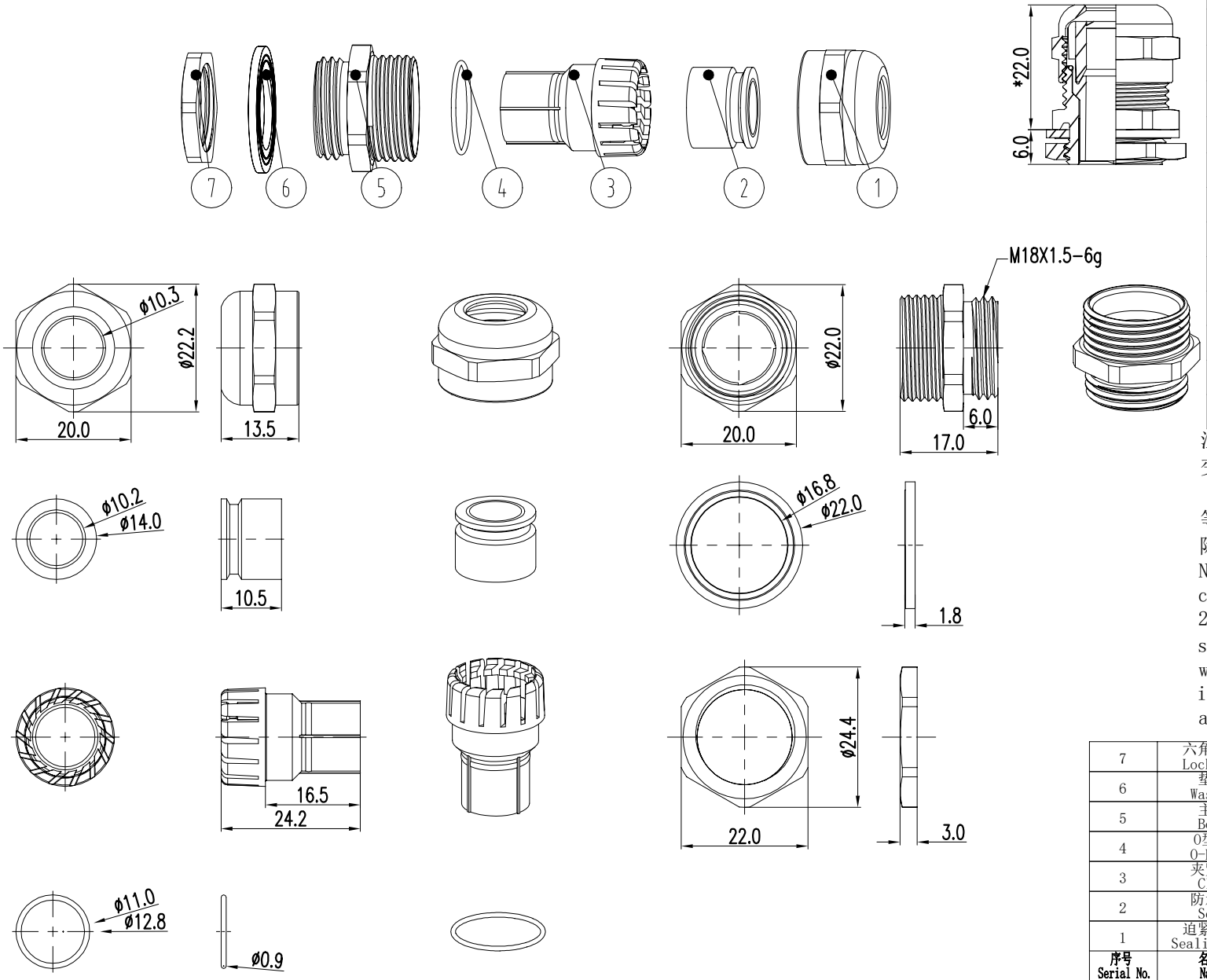

版本号 Version No.	内 容 Content	设计 Designer	日 期 Date
A			
B			
C			
D			

表面镀层 Plating	镍 Nickel	
防护等级 Protection Degree	IP68	
工作温度 Operating Temp	-40~100	℃
*主体安装扭力 *Torque for Body	4~5	N.m
*迫帽安装扭力 *Torque for Sealing Nut	3~4	N.m
线径范围 Cable Range	5~10	mm
建议开孔尺寸(通孔) Recommended Opening Size(Through Hole)	⌀18.2	mm
名称 Name	参数 Parameter	单位 Unit

注：1.*表示在安装过程中参数可能会发生变化；

2.因电缆型号<材质、结构>及使用环境等因素存在差异，安装扭力值可根据客户实际情况进行调整；

Note:1.'*'indicates that parameters may change during installation.

2. Due to the difference of cable specification (material, structure) and working environment and other factors, installation torque value can be adjusted according to actual situation.

序号 Serial No.	名称 Name	材料 Material	数量 Qty	零件编号 Part No.
7	六角螺母 Lock Nut	H59	1	4003020000110
6	垫片 Washer	EPDM	1	4015120000011
5	主体 Body	H59	1	4004020000502
4	O型圈 O-Ring	EPDM	1	4015060000045
3	夹紧爪 Claw	PA	1	4002010000031
2	防水圈 Seal	NBR	1	4015010000302
1	迫紧螺帽 Sealing Nut	H59	1	4001020000057

备注 Note	
颜色（色号） Color (Color Number)	

BEISIT

X	±0.5	产品型号 Item NO.	M18X1.5	产品名称 Item Name	金属电缆固定头 Metal Cable Gland	材料 Material	/	产品物料号 Product Material No.	倍仕得货号 Beisit No.
X.X	±0.3								
X.XX	±0.08	制 图 Drawer	王龙/Long Wang	日 期 Date	2020.06.12	单 位 Unit	MM	/	M1810BR
X.XXX	±0.05	设 计 Designer	曾浩/Hao Zeng	日 期 Date	2020.06.12	比 例 Scale			
		审 核 Approved by	李小强/Roy Li	日 期 Date	2020.06.12			视图 View	