| 版本号 Version No. | 内 容 Content | 设计 Designer | 日 期 Date |
|---|---|---|---|
| A1 | | | |
| A2 | | | |
| A3 | | | |
| A4 | | | |

| 名称 Name | 参数 Parameter | 单位 Unit |
|---|---|---|
| 防护等级 Protection Degree | IP66/68 | |
| 工作温度 Operating Temp | -40~100 | ℃ |
| *主体安装扭力 *Torque for Body | / | N.m |
| *迫帽安装扭力 *Torque for Sealing Nut | / | N.m |
| 线径范围 Cable Range | 39~60 | mm |
| 建议开孔尺寸(通孔) Recommended Opening Size(Through Hole) | 75.4 | mm |

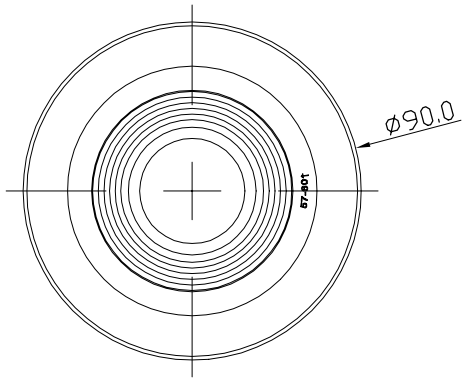


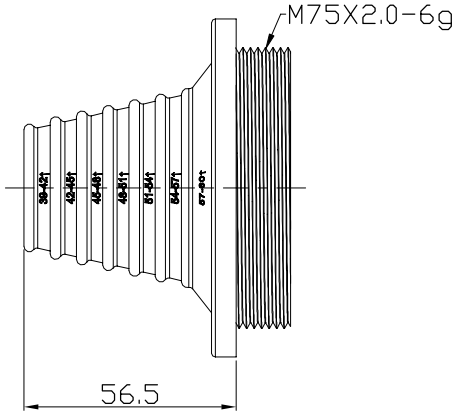


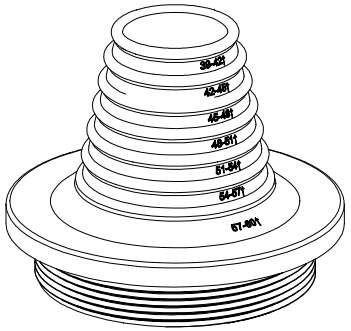

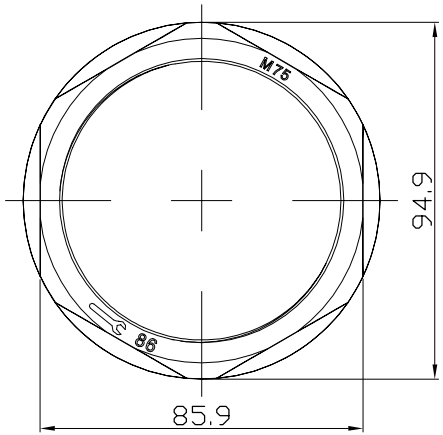


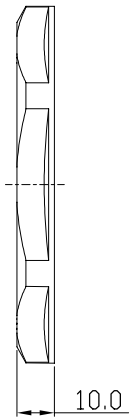


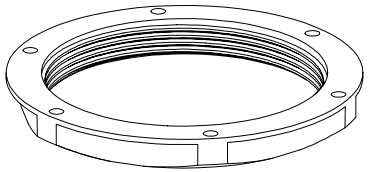

| | | | | | | | | |
|---|---|---|---|---|---|---|---|---|
| BEISIT | X | ±0,5 | 产品型号 | BST-PT-M75 | 部件名称 | 宝塔型密封穿线板 | 材料 | / | 图纸/物料编号(产品标签请注明) |
| | X.X | ±0,3 | | | | | | | |
| | X.XX | ±0,08 | 制 图 | 曾浩/Hao Zeng | 日期 | 2022.01.18 | 单 位 | mm | / |
| | X.XXX | ±0,005 | 设 计 | 曾浩/Hao Zeng | 日期 | 2022.01.18 | 比 例 | | |
| | | | 审 核 | 李小强/Roy Li | 日期 | 2022.01.18 | | | 视 图 |